COOL HEAD

ABS | Armoires

ARMOIRE RÉFRIGÉRANTE ▶ BLANC

QR 200

ENERGY SAVING

GAS R600a | 60 mm | A ENERGY CLASS | 4 CLIMATIC CLASS | 38°C

DÉTAILS

Thermostat numérique

Ventilateur d'assistance interne

Étagère avec une petite distance entre la ligne et l'étagère inférieure montée de série

Serrure montée de série

Les articles peuvent être fournis avec des pieds réglables ou une roulette verrouillable

CARACTÉRISTIQUES GÉNÉRALES

Réfrigérateur vertical 200 L	•
Armoire externe blanche, thermoformée à l'intérieur	•
Évaporateur à tubulure intégrée avec un système de refroidissement assisté par ventilateur	•
Cycle de dégivrage automatique par arrêt du compresseur	•
Agent moussant : Cyclopentane (60 mm par côté)	•
Thermostat numérique	•
Alarme du détecteur d'ouverture de porte	•
Joint d'étanchéité amovible	•
Porte réversible	•
Verrouillage de la porte monté de série	•
Clayettes réglables: 2 pièces + 1 pièce inférieure	•
Pieds réglables N° 2 + Roulettes N° 2 à l'arrière	•
Pieds réglables en hauteur S/S ou roulettes verrouillables en option	•
Classe énergétique: A	•

DIMENSIONS DU PRODUIT

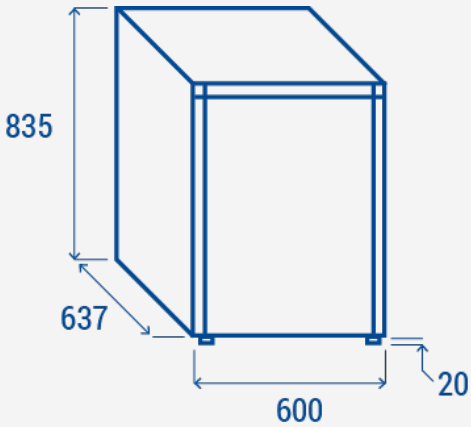

SPÉCIFICATIONS TECHNIQUES

Capacité	**200 L**
Température	**+0°C ~ +8°C**
Consommation	**0.677 kWh/24h**
Puissance nominale	**110 W**
Niveau de bruit	**40 dB(A)**
Poids net	**34 Kg**
Poids brut	**38 Kg**
Dimensions extérieures (LxPxH mm)	**600x637x835**
Dimensions internes (LxPxH mm)	**500x410x660**
Dimensions de l'emballage (LxPxH mm)	**640x675x880**
Quantités de chargement 20'/40'/40'HQ	**54/108/162**

CERTIFICATIONS

CE RoHS

COOL HEAD EUROPE
We make the world a cooler place

www.coolheadeurope.com